長方形ベローズ真空パッド FSGB-R

吸着面 52 x 25 mm、80 x 50 mm

PACKAGING

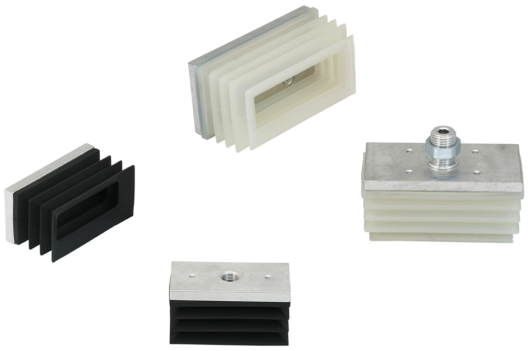

長方形ベローズ真空パッド FSGB-R

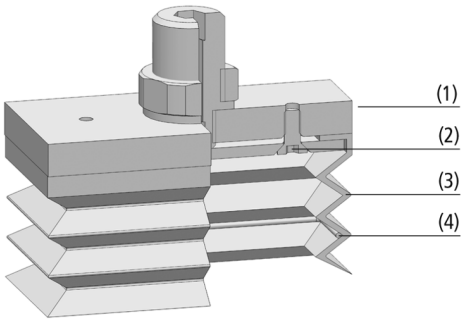

システムデザイン 長方形ベローズ真空パッド FSGB-R

ベローズ真空パッド FSGB-Rを使用した包装品の搬送

業界特有のアプリケーションへの適合性

アプリケーション

- 柔らかく表面形状が不安定な包装品や、長方形のワークの搬送に適した2.5段または3.5段ベローズタイプの長方形真空パッド
- 表面にしわのある袋やフィルム包装品、パウチなどの搬送
- 表面形状が柔らかく不安定なワークや、変形しやすい包装品の搬送
- 用途に合わせてサポートフレームを追加可能

デザイン

- 真空パッド FGB-R (3) と取付ネジ付きプレート (1) で構成される長方形ベローズ真空パッド FSGB-R
- FSGB-R-52x25およびFSGB-R-60x29は2.5段、FSGB-R-80x30およびFSGB-R-80x50は3.5段のベローズタイプ
- ワーク表面への追従性に優れた柔らかくフレキシブルなシールリップ
- パッド部分は取付ネジ付プレートと吸着側のプレートで固定され、プレート同士は吸着側からネジで固定されるため、機械に取り付けた状態でも容易にパッド部分の交換が可能
- オプションでベローズ部分を支えるサポートフレーム (4) を追加可能

製品特徴

- 長方形のワークに最適な、大きく長方形の吸着面
- 柔軟なシールリップが、表面の変形しやすいワークや凹凸のあるワークにもしっかりと追従
- シリコーンゴムの場合、FDA規格に準拠しているため食品の吸着が可能
- パッドの変形を抑え安定性を向上させるサポートフレームを追加可能

© J. Schmalz GmbH / 技術的な変更がある場合がございます / 上で生成された 19.12.2023

シュマルツに連絡してください。 Schmalz K.K / 〒224-0027 横浜市都筑区大棚町3001-7/ +81 45 565-5150 / schmalz@schmalz.co.jp

長方形ベローズ真空パッド FSGB-R

吸着面 52 x 25 mm、80 x 50 mm

発注コード 長方形ベローズ真空パッド FSGB-R

FSGB-R	–	60x29	–	NBR-50	–	G1/8-IG
1		2		3		4

1 – 製品仕様

タイプ	種類
FSGB-R	長方形2.5段ベローズパッド (ネジ付き)

2 – パッドサイズ

タイプ	サイズ
(例) 60x29	60x29 mm

3 – ゴム材質

タイプ	材質
NBR-50	ニトリルゴム
SI-50	シリコーンゴム

4 – 取付ネジ

タイプ	種類
G1/8-IG	平行G1/8メネジ
G1/4-AG	平行G1/4オネジ

真空パッド FSGB-Rは、パッドにネジが取り付けられた状態で納品されます。以下の製品で構成されます。

- 真空パッド FGB-R: ゴム部分、様々なサイズをラインアップ
- アルミニウム製サポートプレート: 取付ネジ付き

スペアパーツ: 真空パッド FGB-R

アクセサリ: サポートフレーム

シュマルツに連絡してください。 Schmalz K.K / 〒224-0027 横浜市都筑区大棚町3001-7/ +81 45 565-5150 / schmalz@schmalz.co.jp